Общество с ограниченной ответственностью Группа Компаний «Юнилайт»
Поставщик осветительного оборудования для крупнейших промышленных и спортивных объектов!
Адрес: 660010, Россия, г. Красноярск , ул. Затонская 18, Лит.В-20, офис.2
Тел.: 8 (391) 245-65-28 / 271-10-63. Моб.: +7-963-191-10-63
Skype: yunilayt; Viber / WhatsApp +7-923-308-87-60
E-mail: 2265310@mail.ru / info@yunilajt.com
Website: https://yunilajt.com / https://vk.com/gk.unilight

ПРАЙС-ЛИСТ НА СВЕТОДИОДНУЮ ПРОДУКЦИЮ

Многофункциональный прожекторный светильник модульного типа

СЕРИЯ AFL

01.05.2024

МОДЕЛИ	ВИД	ХАРАКТЕРИСТИКИ	Мощность [W]	Световой поток [Lm]	Вес [kg]	Габаритные размеры [mm]	* Прайс [от 5-100 шт]
AFL-240W		Входное напряжение, [V AC]: 100-277 - [200-480 [Опционально]] Частота входной линии, [Hz]: 50 / 60 Коэффициент мощности драйвера, [Pf]: > 0.95 Тип Led драйвера: Inventronics / Sosen Тип источника света: Светодиоды SMD 50/50 Производитель светодиодов: LUMILEDS / CREE только на оптику 15° Срок службы светодиодов, не менее, [ч] 50000 Начальная эффективность прожектора: 134 Лм/Вт Оптика, [°]: 15°/ 30°/ 60° / 40*85° CRI: Индекс цветопередачи, [Ra]: 70 / 80 / 90 CCT: Цветовая температура, [K]: 4000 / 5000 / 5700 / 6500 Температура эксплуатации, [°C]: От - 40ºC до + 50ºC Степень защиты, [IP]: 67 Код степени защиты корпуса светильника от механических воздействий, [IK]: 08 Материал корпуса: Литой алюминий Материал оптического элемента: УФ - стабилизированный поликарбонат с повышенной световой эффективностью Гарантийный срок службы: 3 года *ТИП КРЕПЛЕНИЯ: A / B - [1000 - 1200 Вт] A | Поворотный кронштейн B | Стойка Т- образного типа	240	32160	7.2	332*267*287	**37.500 руб.**
AFL-300W			300	40200	7.2	332*267*287	**38.900 руб.**
AFL-500W			500	67000	17	575*360*335	**74.500 руб.**
AFL-600W			600	80400	17	575*360*335	**77.500 руб.**
AFL-1000W-A*			1000	134000	33	685*580*350	**137.800 руб.**
AFL-1200W-A*			1200	160800	33	685*580*350	**144.000 руб.**
AFL-1000W-B*			1000	134000	37	820*760*350	**148.900 руб.**
AFL-1200W-B*			1200	160800	37	820*760*350	**155.000 руб.**
AFL-1800W			1800	241200	55	1018*670*260	**226.500 руб.**

* При изменении курса USD к рублю ЦБ РФ более, чем на 3% цена подлежит пересмотру.

ПРИМЕЧАНИЯ:

1. Цены указаны с учетом доставки до склада поставщика г. Красноярск
2. Условия оплаты | Предоплата - 80%, остаток 20% при готовности отправки оборудования со склада поставщика, г. Красноярск.
3. Срок изготовления и доставки товара | При отсутствии на складе в зависимости от партии | 80 - 120 дней с момента предоплаты.
4. Гарантийный срок службы на прожекторы | 3 года.
5. Содержание характеристик может быть изменено без предварительного уведомления | Производитель оставляет за собой право без предварительного уведомления покупателя вносить изменения, не влияющие на безопасность, в конструкцию, комплектацию или технологию изготовления изделия, с целью улучшения его свойств.

ОБЛАСТИ ПРИМЕНЕНИЯ:

— Уличное освещение;
— Архитектурное освещение;
— Железнодорожное освещение;
— Освещение спортивных объектов;
— Освещение транспортных развязок;
— Освещение территорий аэропортов;
— Освещение парковок крупных торгово-развлекательных центров;
— Освещение промышленных и коммерческих территорий
[открытых пространств, контейнерных терминалов, парковок, морских портов];

AFL-240W
AFL-300W

AFL-500W
AFL-600W

Тип крепления
Кронштейн предназначен для монтажа прожектора на трубу диаметром до 60 мм.
[Доп.опция, по запросу под заказ]

ГАБАРИТНЫЕ РАЗМЕРЫ

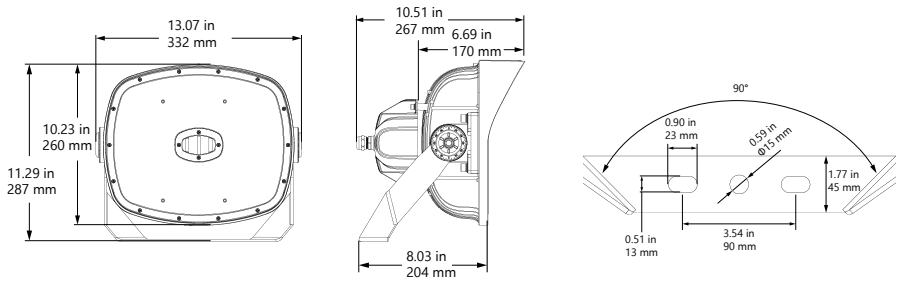

AFL: 240W / 300W / 350W

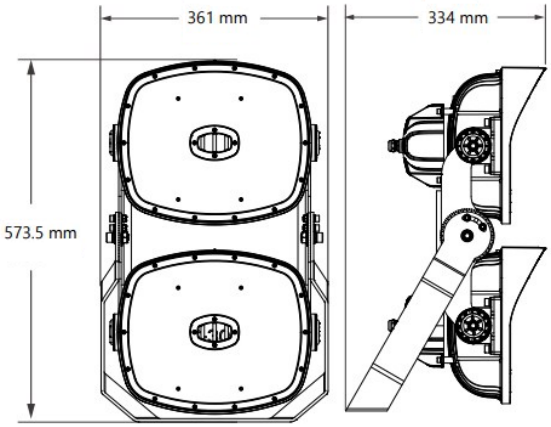

AFL: 500W / 600W / 700W

Тип - A | Поворотный кронштейн

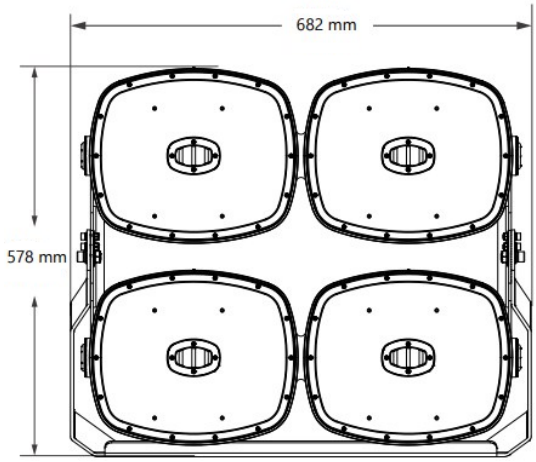

AFL: 1000W / 1200W / 1400W - A

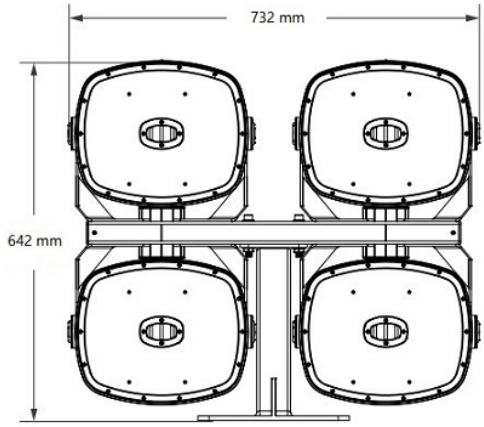

Тип - B | Стойка T- образного типа

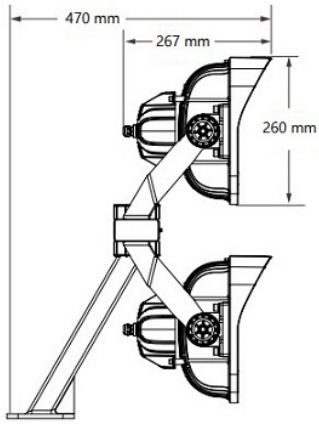

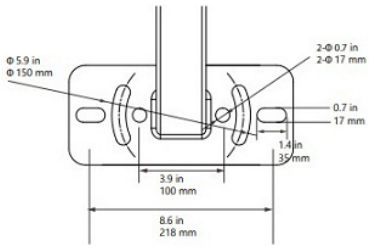

AFL: 1000W / 1200W / 1400W - B

УГОЛ НАКЛОНА ПРОЖЕКТОРОВ

AFL02/AFL03

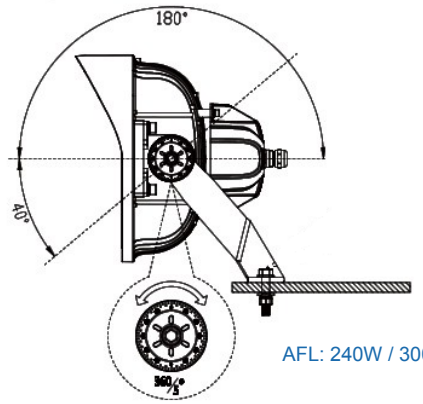

AFL: 240W / 300W / 350W

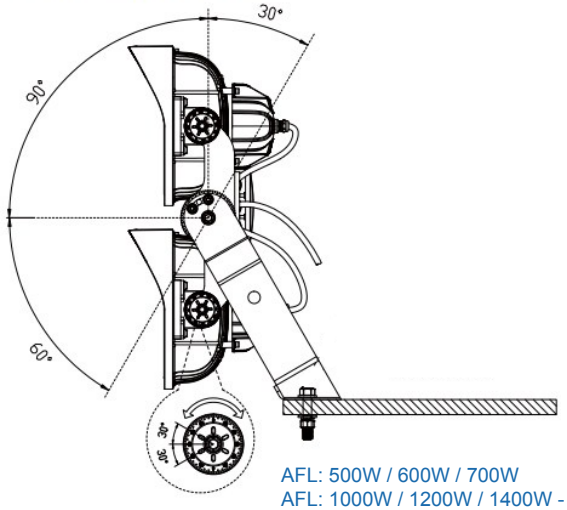

AFL: 500W / 600W / 700W
AFL: 1000W / 1200W / 1400W - A