Общество с ограниченной ответственностью Группа Компаний «Юнилайт»
Поставщик осветительного оборудования для крупнейших промышленных объектов!
Адрес: 660010, Россия, г. Красноярск , ул. Затонская 18, Лит.В-20, офис.2
Тел.: 8 (391) 245-65-28 / 271-10-63. Моб.: +7-963-191-10-63
Skype: yunilayt; Viber / WhatsApp +7-923-308-87-60
E-mail: 2265310@mail.ru / info@yunilajt.com
https://yunilajt.com / https://vk.com/gk.unilight

LED
IP66
- 40 C
+50 C

Прайс лист на светодиодную продукцию
Промышленный светильник серия ZY9710
Разработан для внутреннего и наружного освещения промышленных предприятий и организаций

2024 г.

Модели	Мощность	Источник света LED	Световой поток [Лм]	Драйвер	Входное напряжение	CCT	Оптика Угол луча	CRI	*Цена. М.Опт. [от 5 - 99 шт]
ZY9710-L80	80Вт	CITIZEN	8900	Inventronics/ Meanwell	90-305ВАС 50/60Гц	3000K -5000K	40°/60°/80°/100°/ 60x80°/90x110°	70+	**45.950.00 руб.**
ZY9710-L100	100Вт	CITIZEN	11700	Inventronics/ Meanwell	90-305ВАС 50/60Гц	3000K -5000K	40°/60°/80°/100°/ 60x80°/90x110°	70+	**50.200.00 руб.**
ZY9710-L120	120Вт	CITIZEN	13500	Inventronics/ Meanwell	90-305ВАС 50/60Гц	3000K -5000K	40°/60°/80°/100°/ 60x80°/90x110°	70+	**53.200.00 руб.**
ZY9710-L150	150Вт	CITIZEN	17200	Inventronics/ Meanwell	90-305ВАС 50/60Гц	3000K -5000K	40°/60°/80°/100°/ 60x80°/90x110°	70+	**56.700.00 руб.**
ZY9710-L180	180Вт	CITIZEN	20700	Inventronics/ Meanwell	90-305ВАС 50/60Гц	3000K -5000K	40°/60°/80°/100°/ 60x80°/90x110°	70+	**59.200.00 руб.**
ZY9710-L200	200Вт	CITIZEN	24000	Inventronics/ Meanwell	90-305ВАС 50/60Гц	3000K -5000K	40°/60°/80°/100°/ 60x80°/90x110°	70+	**63.700.00 руб.**

**** Вес нетто [kr] - 6.3 [с кронштейном]**

*** При изменении курса USD к рублю ЦБ РФ более, чем на 2% цена подлежит пересмотру**

ПРИМЕЧАНИЕ:

1. Цены указаны с учетом доставки до склада поставщика г. Красноярск
2. Условия оплаты | Предоплата - 100%.
3. Срок изготовления и доставки товара | При отсутствии на складе в зависимости от партии | 80 - 150 дней с момента предоплаты.
4. Гарантийный срок службы на светильники | 3 года.
5. *** Содержание характеристик может быть изменено без предварительного уведомления | Производитель оставляет за собой право без предварительного уведомления покупателя вносить изменения, не влияющие на безопасность, в конструкцию, комплектацию или технологию изготовления изделия, с целью улучшения его свойств.

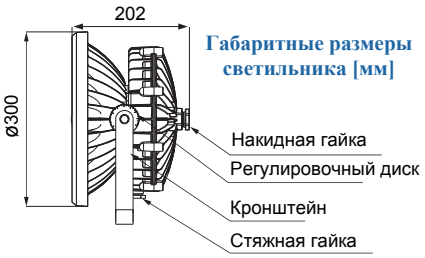

Габаритные размеры светильника [мм]

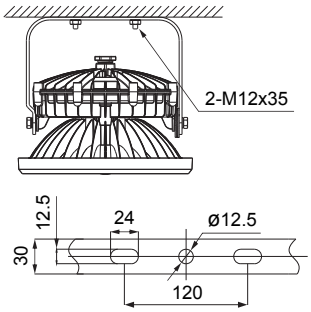
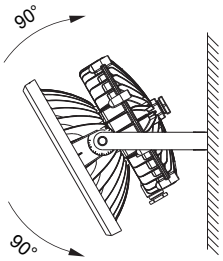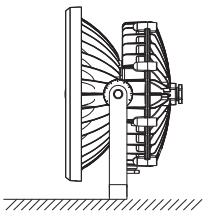
Монтажные размеры кронштейна